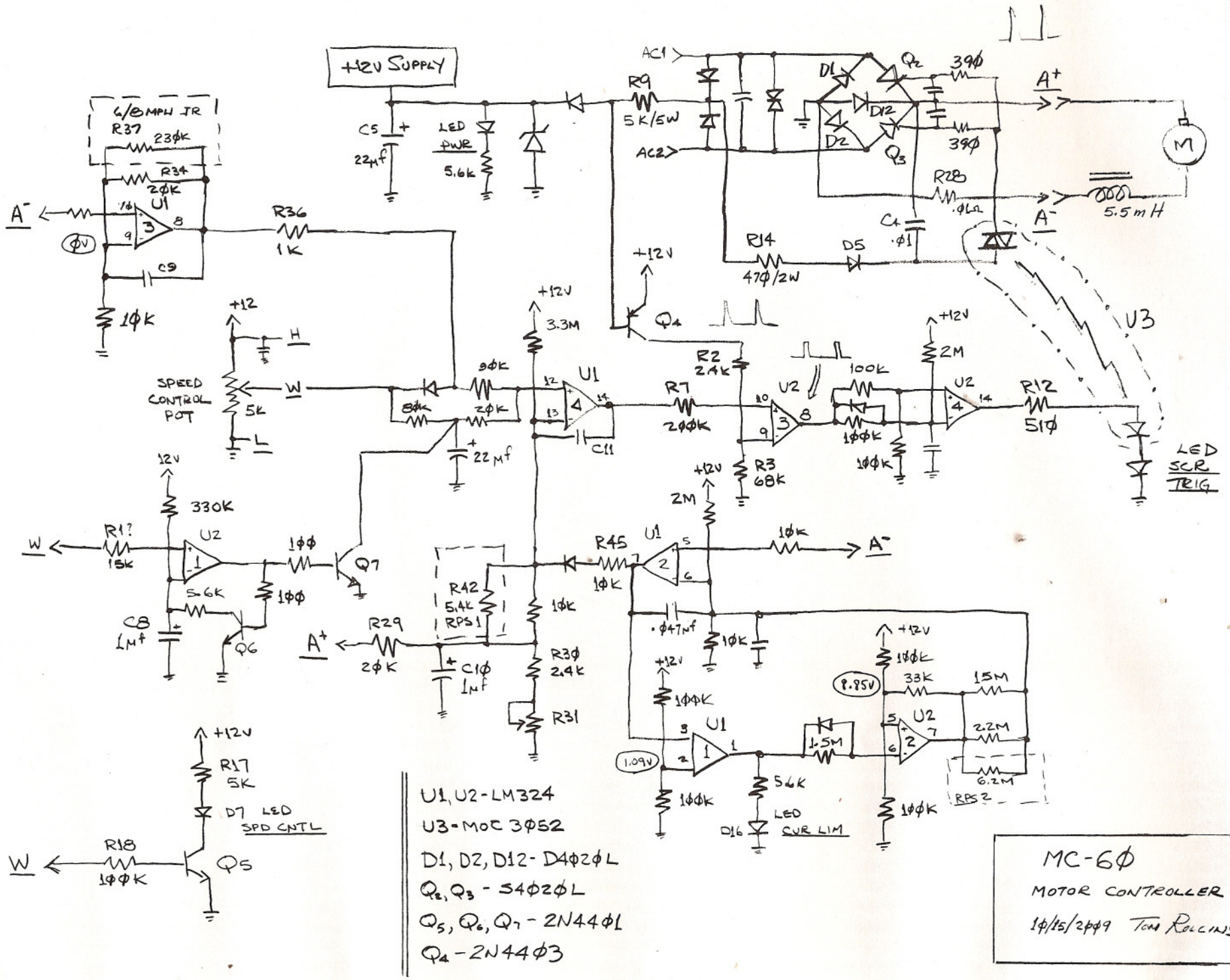

U1, U2 - LM324

U3 - MOC 3Ø52

D1, D2, D12 - D4Ø2ØL

Q_2, Q_3 - S4Ø2ØL

Q_5, Q_6, Q_7 - 2N44ØL

Q_4 - 2N44Ø3

MC-6Ø

MOTOR CONTROLLER

1Ø/15/2ØØ9 TOM ROLLINS